型号	PQ-2217-2

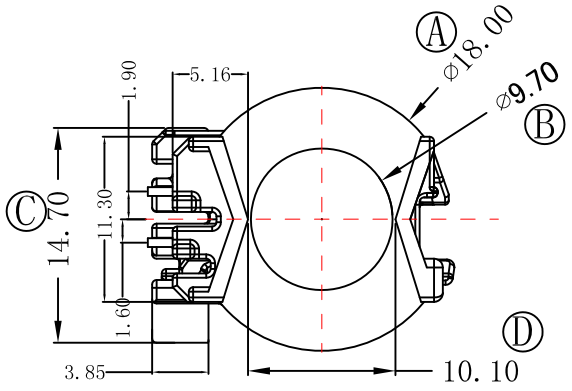

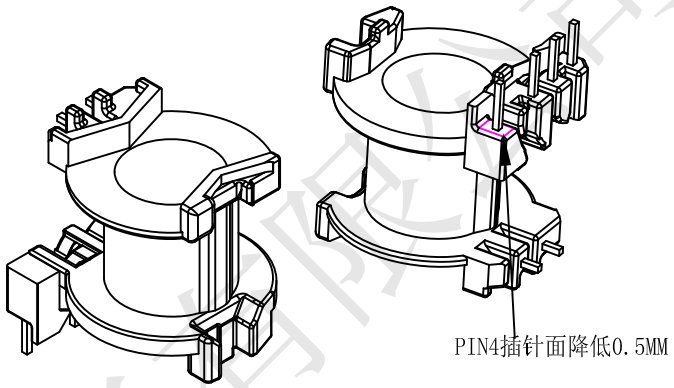

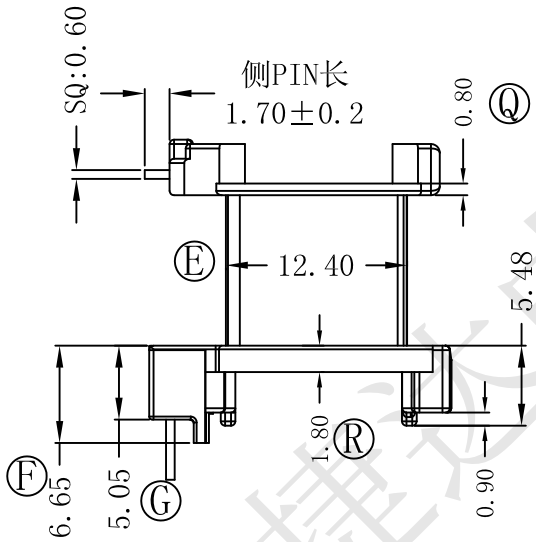

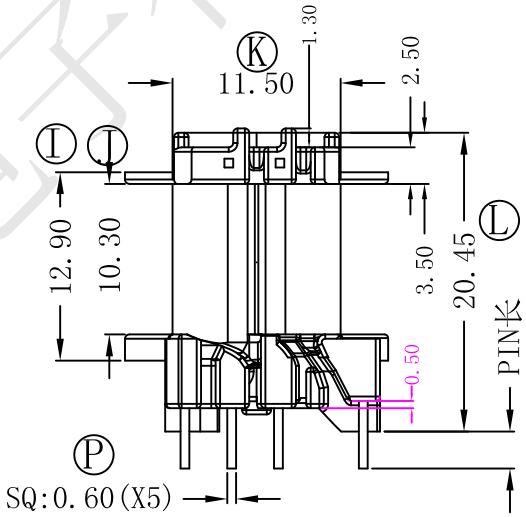

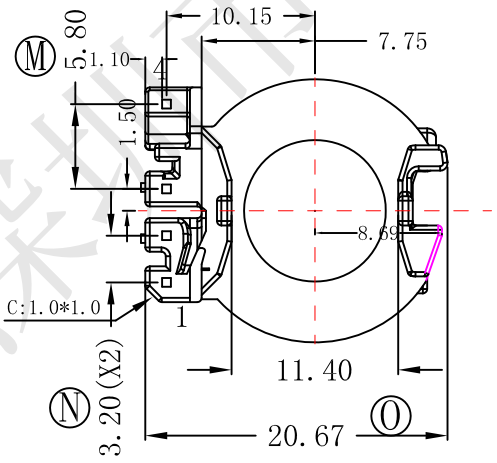

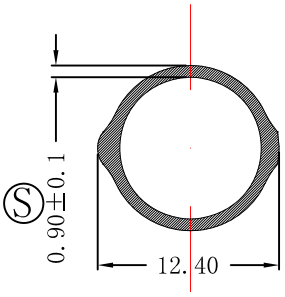

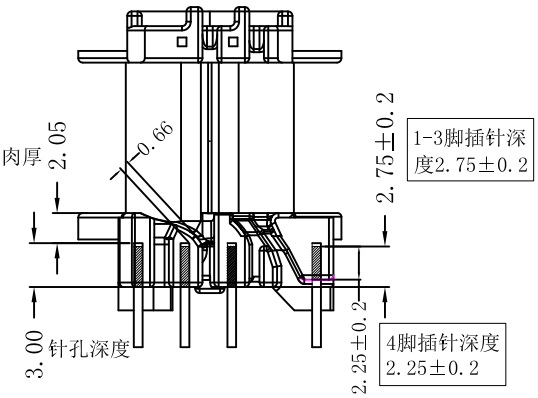

REV	DATE	REVSIONS REC
1	2022-1-20	第4脚插针面降低0.5MM.版本更新为1.1

深圳市捷达成电子有限公司 SHANZHEN JIEDACHENG ELECTRONICS CO.,LTD. TEL:0755-27317730 FAX:0755-27317731			ANGLE: +/-1°	MODEL NAME: PQ-2217-2 4+2PIN	
			UNIT: MM	UL REC: UL 94V-0	BOBBIN MATERIAL: PM-9630
DRAFTER	L.R.J	TOLERANCE 0<L<4 ±0.1 4<L<16 ±0.2 16<L<50 ±0.3 PIN PITCH ±0.2	SCALE: 4/1	PIN TENSION LOAD: 2.0KG MIN	PIN MATERIAL: CP WIRE
CHECKER	Y.F.			DATE: 2022-01-20	DRAWING NO: PQ-2217-2 / REV: 1.1

深圳市捷达成电子有限公司